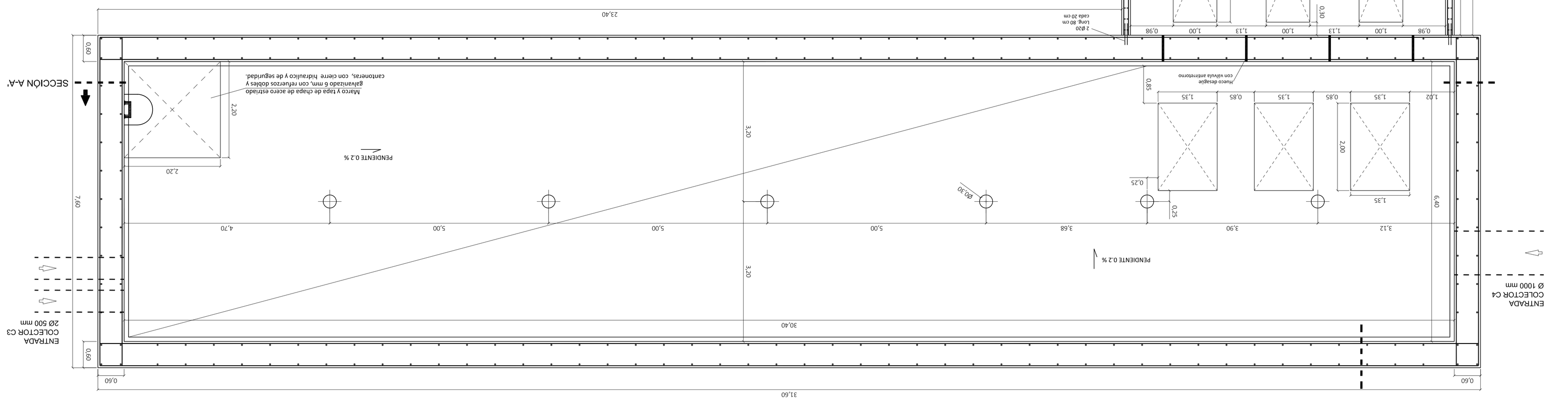

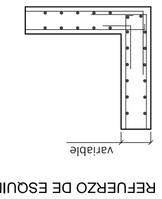

PLANTA

NOTA: ANTES DE EJECUTAR LA CÁMARA DE TORMENTAS, EL CONTRATISTA, COMPROBARÁ EL TERRENO EXISTENTE, CUALQUIER CAMBIO RESPECTO A LO PROYECTADO, CONLLEVARÁ LA PARADA DE LA OBRA Y EL RECÁLCULO DE LA ESTRUCTURA.

CARACTERISTICAS DE MATERIALES, NIVELES DE CONTROL Y COEFICIENTES DE SEGURIDAD SEGÚN EHE-08 Y RC-03

MATERIAL	EMPLEO	DESIGNACIÓN	CARACTERISTICAS: Resistencia característica/ límite elástico	CARACTERISTICAS: Resistencia cálculo	CARACTERISTICAS: Tipo cemento relación agua-cem./ cemento/a cemento	CARACTERISTICAS: Consist./ tam. máx. árido	NIVEL CONTROL	COEF. POND.
HORMIGÓN	LOSAS, PILARES	HA-30/B/15/IIb	30N/mm2	20N/mm2	CEM II/A Mn <0,50 / >3ZS	blanda/15	ESTADÍSTICO	1,50
	VIGA DE CIMENTACIÓN	HA-30/B/25/IIb	30N/mm2	20N/mm2	CEM II/A Mn <0,50 / >3ZS	blanda/25		
	PANTALLAS	HA-30/F/20/IIb	30N/mm2	20N/mm2	CEM II/A Mn <0,50 / >3ZS	fluida/20		
	LOSA DE CIMENTACIÓN	HA-30/P/15/IIb	30N/mm2	20N/mm2	CEM II/A Mn <0,50 / >3ZS	fluida/15		
ACERO EN BARRAS	TODA LA OBRA	B 500 S	500N/mm2	435N/mm2			NORMAL	1,15
ACERO EN MALLAZOS	TODA LA OBRA	B 500 T	500N/mm2					

	LOCALIZACIÓN	CLASE DE EXPOSICIÓN: General	CLASE DE EXPOSICIÓN: Específica	RECUBRIMIENTOS: Recubr. mínimo	RECUBRIMIENTOS: Margen de recubr.	RECUBRIMIENTOS: Recubr. nominal
DURABILIDAD	CIMENTACIÓN (EN CONTACTO CON TERRENO)	(IIIb)	-	r mín = 70mm	△ r = 10mm	r nom = 80mm
	CIMENTACIÓN (RESTO)	(IIIb)	-	r mín = 40mm	△ r = 10mm	r nom = 40mm
	ESTRUCTURA	(IIIb)	-	r mín = 35mm	△ r = 10mm	r nom = 45mm

EJECUCIÓN	TODOS LOS MATERIALES			
	ESTRUCTURA	△ r = 10mm	NORMAL	1,50 / 1,60

Promotor	Proyectista	Obra	Plano
AYUNTAMIENTO DE ROQUETAS DE MAR	Equipo de Ingeniería FOMINTAX	OBRAS DE TERMINACIÓN RED DE PLUVIALES EN AVENIDA SABINAR Y ADYACENTES EN ROQUETAS DE MAR	CÁMARA DE TORMENTAS PLANTA

Ingeniero Autor del Proyecto	Fecha	Escala	Nº de plano
Fdo. Javier Padrón Cruz	MARZO 2016	1/50	6
Colegiado	Clave	Modificación	Hoja
	216012		1 de 3